A.A.G. STUCCHI
Follow your illumination

elektrogros ag
LED LICHTTECHNIK
LEUCHTENZUBEHÖR
A: Rütistrasse 18, CH-8952 Schlieren
T: +41 (0)44 730 56 56 W: www.elektrogros.ch
E: info@elektrogros.ch E: shop@elektrogros.ch

A.A.G. STUCCHI s.r.l. u.s.
Via IV Novembre 30/32
23854 Olginate (Lc) -
ITALY Ph. +39-0341-653111
Fax +39-0341-653250
info@aagstucchi.it
www.aagstucchi.it

ET88168807

VERBINDUNGSKLEMME FÜR LEUCHTENARMATUREN
TERMINAL BLOCK FOR LIGHTING FIXTURES

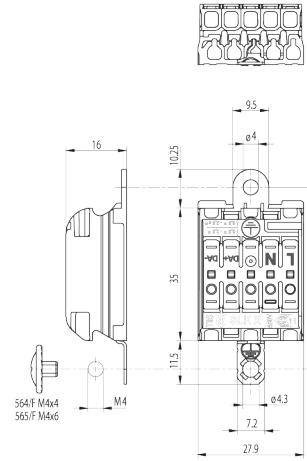

Technische Daten
Technical data

- Pole - *Poles*	4P+E
- Nennstrom und Nennspannung - *Rated current and voltage*	24A-450V
- Maximale Betriebstemperatur (IEC) - *Maximum operating temperature (IEC)*	T85
- Schutzgrad - *Protection index*	IP20

Merkmale
Characteristics

– Weißer/transparenter Polycarbonat-Körper
– *White/transparent polycarbonate body*

– Verzinnte Kupferkontakte
– *Internal part in tin plated copper*

– Connessione di terra in acciaio
– *Earth connection in steel*

Schraubbefestigung
screw fixing

Blechstärke zur Befestigung
fixing metal plate thickness

Klemme eingang: Steckkontakt
Klemme ausgang: Steckkontakt
input side: push wire output side: push wire

Steckkontake mit 2 Löchern
push-wire terminals with 2 holes

Leitungsabisolierung
wires stripping

Bereich starre und mehradrige Leitungen
stranded and solid conductor section

Mehradrige, massive und flexible Leitungsquerschnitt
stranded, solid and flexible conductor section

Abisolierung, mehradrige, starre und flexible Leitungen
stranded, solid and flexible wires stripping

Prüfzeichen
Quality marks

Europäische Richtlinien
European directives

Gemäß "RoHS"
"RoHS" compliant

Unterliegt nicht "WEEE"
Not subject to "WEEE"

Gewichte und Verpackung
Weights and packaging

Artikel/Art Produkthinweise *Product references*	g Nettogewicht *Net weight*	n° pz pro Beutel *per bag*	n° pz pro Box *per box*	n° pz pro Karton *per carton*
ET88168807	15,7		400	

Bemerkung
Notes