A.A.G. STUCCHI
Follow your illumination
hardware made of light

elektrogros ag
LEUCHTENZUBEHÖR
A: Rütistrasse 18, CH-8952 Schlieren
T: +41 (0)44 730 56 56 W: www.elektrogros.ch
F: +41 (0)44 730 77 52 E: shop@elektrogros.ch

A.A.G. STUCCHI s.r.l. u.s.
Via IV Novembre 30/32
23854 Olginate (LC) - ITALY
Ph. +39-0341-653111
Fax +39-0341-653250
info@aagstucchi.it
www.aagstucchi.it

661/A

STECKVERBINDER
PLUG CONNECTOR TERMINAL BLOCK

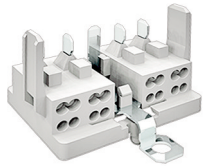

CE

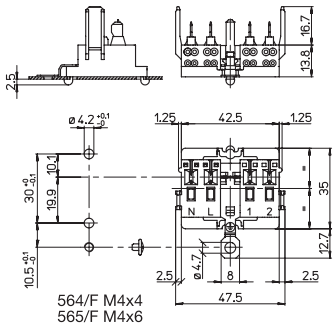

Mit/With: 662/...

Technische Daten
Technical data

- Pole *- Poles*	4P+E
- Nennstrom und Nennspannung *- Rated current and voltage*	6A-400V
- Maximale Betriebstemperatur (IEC) *- Maximum operating temperature (IEC)*	T65
- Schutzgrad *- Protection index*	IP20
- Stoßkategorie / Verschmutzungsgrad *- Impulse withstand cat. / Pollution degree*	III / 2

Merkmale
Characteristics

— Gehäuse aus polycarbonat, weiß
— White polycarbonate body

— Vernickelte Messingkontakte
— Internal part in nickel plated brass

— Erdung aus vernickeltem Messing
— Earth connection in nickel plated brass

Einteckbefestigung
push-in fixing

0,6-1
Blechstärke zur Befestigung
fixing metal plate thickness

4kV
geeignet für eine Zündspannung von...
suitable for impulse ignition voltage up to...

564/F 565/F

Klemme eingang
input side

KLEMMKONTAKTE
TERMINALS

Klemme ausgang
output side

0,5-1,5
0,5-1
Steckkontake mit 4 Löchern
push-wire terminals with 4 holes

9-10
Abisolierung von starren Leitern
rigid wires stripping

Prüfzeichen
Quality marks

Europäische Richtlinien
European directives

gemäß"RoHS"
"RoHS" compliant

unterliegt nicht "WEEE"
Not subject to "WEEE"

Gewichte und Verpackung
Weights and packaging

Artikel/Art. Produkthinweise *Product references*	g Nettogewicht *Net weight*	n° pz pro Beutel *per bag*	n° pz pro Box *per box*	n° pz pro Karton *per carton*
661/A	18,3	500	200	

Bemerkung
Die max. Betriebstemperatur T ist die max. Umgebungstemperatur für den Verbinder bei einem Nennspannungswert gem. EN/IEC61984. Die Temperatur ober,- und Untergrenze beträgt: -10°C / + 110°C (EN/IEC61984)

Notes
The maximum operating temperature T is the maximum ambient temperature for the connector working at the rated current value indicated (EN/IEC61984). Temperature lower/upper limits: -10 °C / +110 °C (EN/IEC61984).