A.A.G. STUCCHI
Follow your illumination

elektrogros ag
LEUCHTENZUBEHÖR
A: Rütistrasse 18, CH-8952 Schlieren
T: +41 (0)44 730 56 56 W: www.elektrogros.ch
F: +41 (0)44 730 77 52 E: shop@elektrogros.ch

A.A.G. STUCCHI s.r.l. u.s.
Via IV Novembre 30/32
23854 Olginate (LC) - ITALY
Ph. +39-0341-653111
Fax +39-0341-653250
info@aagstucchi.it
www.aagstucchi.it

442/V

LAMPENFASSUNG FÜR KOMPAKTSTOFFLAMPEN (TC-S)
LAMPHOLDER FOR COMPACT FLUORESCENT LAMPS (TC-L)

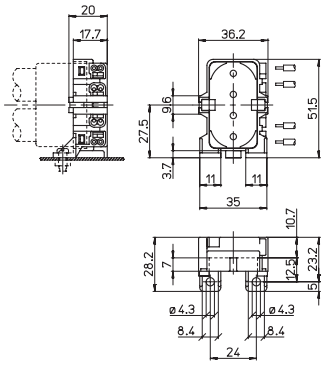

Technische Daten
Technical data

- LAMPENSOCKEL *- Lamp cap*	2G11
- Nennstrom und Nennspannung *- Rated current and voltage*	2A-250V
- Maximale Betriebstemperatur (IEC) *- Maximum operating temperature (IEC)*	T140
- Schutzgrad *- Protection index*	IP20
- Überspannungskategorie *- Impulse withstand category*	III

Merkmale
Characteristics

– Gehäuse aus PBT, weiss
– White PBT body

– Kupferlegierte Kontakte
– Copper alloy contacts

Schraubbefestigung
screw fixing

27,5 — Lichtpunkthöhe ab Oberfläche Leuchtenblech
lamp centre heigth (from the top of the metal plate)

Steckkontakte mit 2 Löchern
push-wire terminals with 2 holes

mm² 0,5-1 — Feste Leitungsabschnitte
rigid conductor section

8-9 — Leitungsabisolierung
rigid wires stripping

131

120

Prüfzeichen
Quality marks

660W-600V HT120 (UL496)

Europäische Richtlinien
European directives

gemäß "RoHS"
"RoHS" compliant

unterliegt nicht "WEEE"
Not subject to "WEEE"

Gewichte und Verpackung
Weights and packaging

Artikel/Art. Produkthinweise *Product references*	g Nettogewicht *Net weight*	n° pz pro Beutel *per bag*	n° pz pro Box *per box*	n° pz pro Karton *per carton*
442/V	18,1	500	100	

Bemerkung

Notes