A.A.G.
STUCCHI
Follow your illumination

elektrogros ag
LED LICHTTECHNIK
LEUCHTENZUBEHÖR
A: Rütistrasse 18, CH-8952 Schlieren
T: +41 (0)44 730 56 56 W: www.elektrogros.ch
F: +41 (0)44 730 77 52 E: info@elektrogros.ch

3249-12/S-TR **3249-12/S-SN-TR** **3249-12/C weiss** **3249-12/C-TR** **3249-12/C-SN-TR**

PORTALAMPADE A COLONNA PER LAMPADE FLUORESCENTI LINEARI T8-T12
TOMBSTONE LAMPHOLDERS FOR T8-T12 FLUORESCENT LINEAR LAMPS

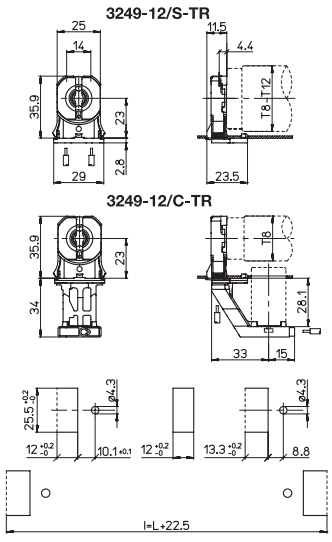

Brev./Pat.

Dati tecnici
Technical data

- Attacco lampada *- Lamp cap*	G13
- Corrente e tensione nominale *- Rated current and voltage*	2A-500V 2A-250V (.../C-...)
- Temperatura massima di funzionamento (IEC) *- Maximum operating temperature (IEC)*	T140 Tm110
- Grado di protezione *- Protection index*	IP20
- Categoria di sovratensione *- Impulse withstand category*	II

Caratteristiche
Characteristics

– Corpo in policarbonato trasparente
– Transparent polycarbonate body

– Contatti in lega di rame
– Copper alloy contacts

– Con top test
– With top test

fissaggio ad inserimento
push-through fixing

0,4-2 — spessore lamiera di fissaggio
fixing metal plate thickness

23 — altezza centro lampada (da sotto la lamiera)
lamp centre heigth (from the bottom of the metal plate)

SN — versione senza nasello
version without stop nib

PBT 90° — rotore in PBT con scatti di...
PBT rotor with position of...

serrafilo automatico a 2 fori
push-wire terminals with 2 holes

mm² 0,5-1 — sezione conduttore rigido
rigid conductor section

8-10 — spelatura cavetti rigidi
rigid wires stripping

Marchi di qualità
Quality marks

660W-600V HT120 (UL496)

Direttive Europee
European directives

Conforme "RoHS"
"RoHS" compliant

Non soggetto alla "RAEE"
Not subject to "WEEE"

Pesi e confezioni
Weights and packaging

Art. Codice prodotti *Product references*	g Peso netto *Net weight*	n° pz per sacco *per bag*	n° pz per scatola *per box*	n° pz per cartone *per carton*
3249-12/S-TR	5,8	500		
3249-12/S-SN-TR	5,8	500		
3249-12/C-TR	10,6	250		
3249-12/C-SN-TR	10,6	250		

Note
Notes