elektrogros ag
LED LICHTTECHNIK
LEUCHTENZUBEHÖR
A: Rütistrasse 18, CH-8952 Schlieren
T: +41 (0)44 730 56 56 W: www.elektrogros.ch
E: info@elektrogros.ch E: shop@elektrogros.ch

2b

A.A.G. STUCCHI

144 144/S

G5	2A-250V	T110

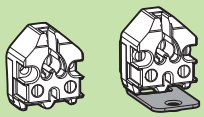

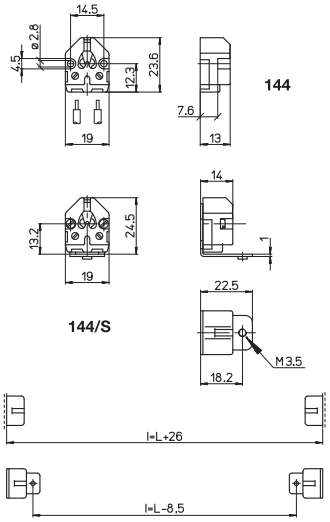

PORTALAMPADE IP20
— Corpo in policarbonato
— Contatti in lega di rame

IP20 LAMPHOLDERS
— Polycarbonate body
— Copper alloy contacts

13,2 | 13 | 0,5-1 | 0,5-1 | 8-9

285/FD

G5	2A-500V	T130 Tm110

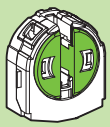

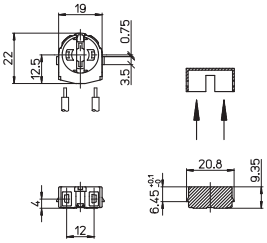

PORTALAMPADE IP20
— Corpo in policarbonato
— Contatti in lega di rame

IP20 LAMPHOLDER
— Polycarbonate body
— Copper alloy contacts

(120W-600V)

9,35 | 90° | 0,5-1 | 8-9 | S-285/...

261 261/R

G5	2A-500V	T110

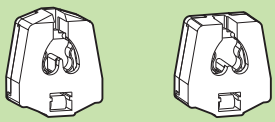

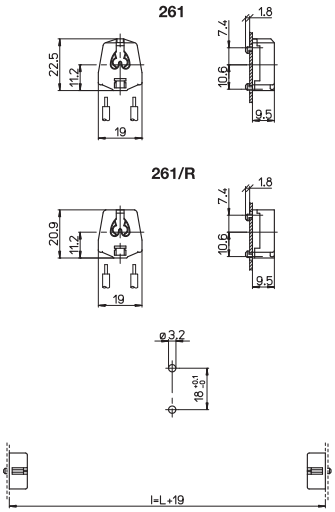

PORTALAMPADE IP20
— Corpo in policarbonato
— Contatti in lega di rame

IP20 LAMPHOLDERS
— Polycarbonate body
— Copper alloy contacts

(120W-600V)

0,6-1,2 | 9,5 | 0,5-1 | 8-9

288/FAU 288/MAU

G5	2A-500V	T110

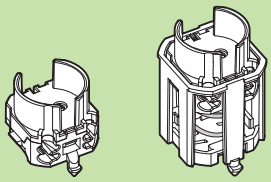

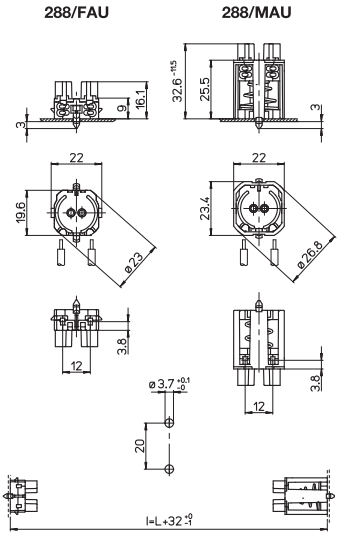

PORTALAMPADE IP20
— Corpo in policarbonato
— Contatti in lega di rame — Con top test
— Stabilità di lampada anche con forti vibrazioni

IP20 LAMPHOLDERS
— Polycarbonate body
— Copper alloy contacts — With top test
— Lamp stability even during high vibrations

(120W-600V)

FAU | MAU | 0,6-1,2 | FAU=9 | MAU=25,5 | 0,5-1 | 8-9

Significato dei simboli sulla copertina

AAG STUCCHI
Essential for lighting