A.A.G. STUCCHI
Follow your illumination

elektrogros ag
LED LICHTTECHNIK
LEUCHTENZUBEHÖR
A: Rütistrasse 18, CH-8952 Schlieren
T: +41 (0)44 730 56 56 W: www.elektrogros.ch
E: info@elektrogros.ch E: shop@elektrogros.ch

A.A.G. STUCCHI s.r.l. u.s.
Via IV Novembre 30/32
23854 Olginate (Lc) - ITALY
Ph. +39-0341-653111
Fax +39-0341-653250
info@aagstucchi.it
www.aagstucchi.it

422/A-d1-X **422/A-d2-X** **422/A-d3-X**

LAMPENFASSUNG FÜR KOMPAKTSTOFFLAMPEN (TC-D, TC-T)
LAMPHOLDERS FOR COMPACT FLUORESCENT LAMPS (TC-D, TC-T)

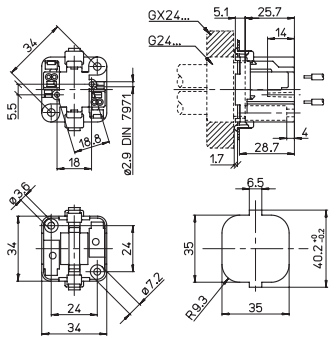

Technische Daten
Technical data

- Lampensockel - *Lamp Cap*	G24d-1-2-3 GX24d-1-2-3
- Nennstrom und Nennspannung - *Rated current and voltage*	2A-250V
- Maximale Betriebstemperatur (IEC) - *Maximum operating temperature (IEC)*	T140
- Schutzgrad - *Protection index*	IP20
- Überspannungskategorie - *Impulse withstand category*	III

Merkmale
Characteristics

– Gehäuse aus PBT, weiss
– *White PBT body*

– Kupferlegierte Kontakte
– *Copper alloy contacts*

Durchsteckbefestigung
push-through fixing

Blechstärke zur Befestigung
0,6-1
fixing metal plate thickness

Steckkontakte mit 2 Löchern
push-wire terminals with 2 holes

mm²
0,5-1
Feste Leitungsabschnitte
rigid conductor section

Leitungsabisolierung
8-9
rigid wires stripping

Prüfzeichen
Quality marks

660W-600V HT120 (UL496)

Europäische Richtlinien
European directives

Gemäß "RoHS"
"RoHS" compliant

Unterliegt nicht "WEEE"
Not subject to "WEEE"

Gewichte und Verpackung
Weights and packaging

Art. Codice prodotti *Product references*	**g** Peso netto *Net weight*	**n° pz** per sacco *per bag*	**n° pz** per scatola *per box*	**n° pz** per cartone *per carton*
422/A-d1-X	**12,9**	**500**		
422/A-d2-X	**13,7**	**500**		
422/A-d3-X	**13,7**	**500**		

Bemerkung
Notes